522646201

FLECHA ACELERADOR T435
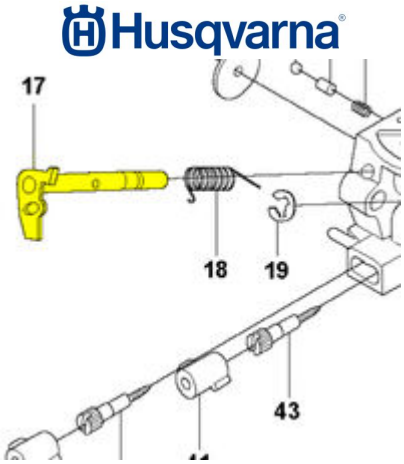
Ficha técnica