537384201

FLECHA AHOGADOR 575XP

Husqvarna

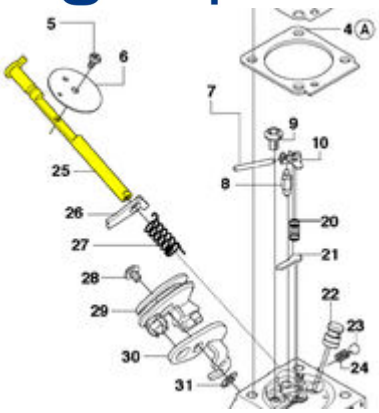

Ficha técnica