KU14032AA

TORNILLO CONTROL ACELERADOR SEM100X KTM80X

KOSHIN

Ficha técnica

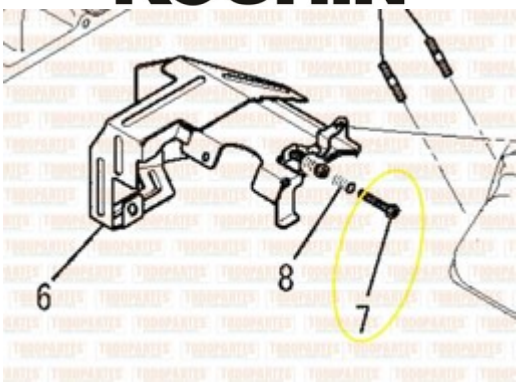

Estos datos técnicos pueden ser diferentes al articulo real ya que pudieron haber cambiado en alguna modificación por parte del fabricante, para mas información visita el sitio del fabricante o www.probosque.mx